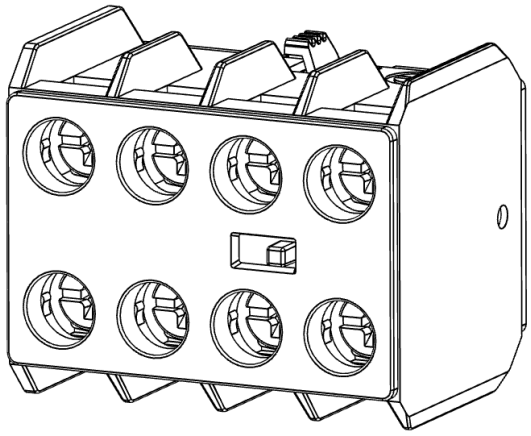

БВК 10А-2НО2НЗ-110В-Ц ВПТС.674271.013-03

Блок вспомогательных контактов

Для увеличения количества полюсов контактора серии КПТ и коммутации электрических цепей переменного и постоянного тока подвижного состава, промышленного оборудования, телекоммуникации, электротранспорта, АКБ систем бесперебойного питания

Особенности

- Блок вспомогательных контактов переменного и постоянного тока
- Переднее центральное крепление к основному контактору
- Широкий диапазон напряжения управления
- Широкий температурный диапазон
- ГОСТ IEC 60947-1
- ГОСТ IEC 60947-4-1
- ГОСТ 9219-88
- Механическое и климатическое исполнение для подвижного состава

Технические данные

Наименование	Значение						
Количество полюсов	4						
Крепление к основному контактору	Центральное переднее						
Тепловой ток	10 А						
Рабочий ток (переменный):							
-при напряжении, В:	230		400		500		
-ток, А:	3		1,9		1,4		
Рабочий ток (постоянный):							
-при напряжении, В:	24	48	60	110	125	220	600
-ток, А:	3	1,5	1,2	0,6	0,55	0,27	0,1
Номинальное напряжение изоляции	690 В переменного тока						
Импульсное выдерживаемое напряжение	6 кВ						
Конфигурация контактов	2НО + 2НЗ						
Сечение подводящих проводников	0,75...2,5 мм^2						
Диапазон рабочих температур	-40...+70 °С						
Степень защиты	IP20						
Группа механического исполнения	М25						

Наименование	Значение
Подключение проводников	Винтовое
Механическая износостойкость	10 млн. циклов
Габаритные размеры	36,3×31,7×30 мм
Масса	28 г

Габаритный чертеж

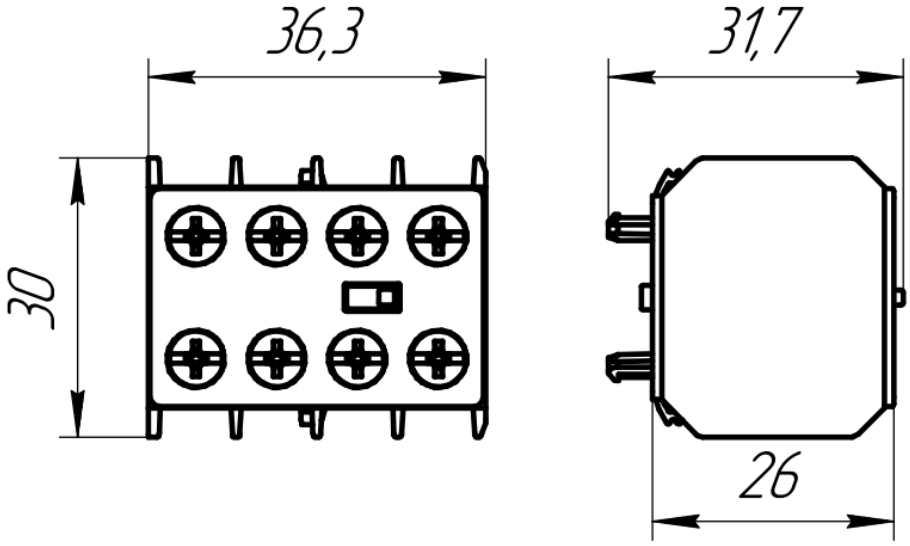

Схема подключения

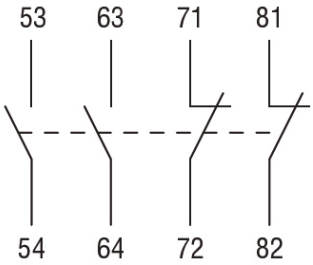

Применимость

Наименование	Обозначение
КПТ 9А-НО-110В	ВПТС.674271.012-01
КПТ 9А-НЗ-110В	ВПТС.674271.012-02
КПТ 9А-2НО2НЗ-110В	ВПТС.674271.012-06
КПТ 9А-3НО-В1НО-110В	ВПТС.674271.021-01
КПТ 9А-3НО-В1НЗ-110В	ВПТС.674271.021-02
КПТ 9А-2НО2НЗ-110В	ВПТС.674271.021-03